VARIATEURS RADIO

Variateur 1-10 V paladin 673 833 rf

Aperçu

- Variateur pour les lampes à 1-10 V (entrée de signal)
- Contrôle jusqu´à 100 lampes
- Connexion pour bouton-poussoir (avec fil)
- Adapté à l´émetteur paladin 673 010 rf
- Fonction répéteur radio peut être activée
- Boîtier compact
- Fixation pour montage par encastrement
- Type de protection IP 20
- Compatible KNX-RF

numéros de commande

paladin	
673 833 rf	Variateur 1-10 V

Hugo Müller Gmbh & Co KG | Sturmbühlstraße 145-149 | D-78054 VS-Schwenningen
Tél: +49 (0) 7720 80 836 | Fax: +49 (0) 7720 31 083 | E-Mail: info@hugo-mueller.de | Internet: www.hugo-mueller.de

VARIATEURS RADIO

Variateur 1-10 V paladin 673 833 rf

Données techniques

Switching capacity	Up to 100 lamps
Transmission type	Codified transmission in 868,4 MHz with ERP>8 mW and a coverage of 100 m (in the free field)
Switching functions	Switching (ON / OFF) Dimming Set dimming value
Dimensions	46 x 46 x 30 mm
Mounting	Flush-mounting
Connection type	Screw-type terminal
Protection class	IP 20

Rights to technical amendments reserved / Technische Änderungen vorbehalten
Droits de modifications techniques réservés / Suscettibile di errori e modifiche

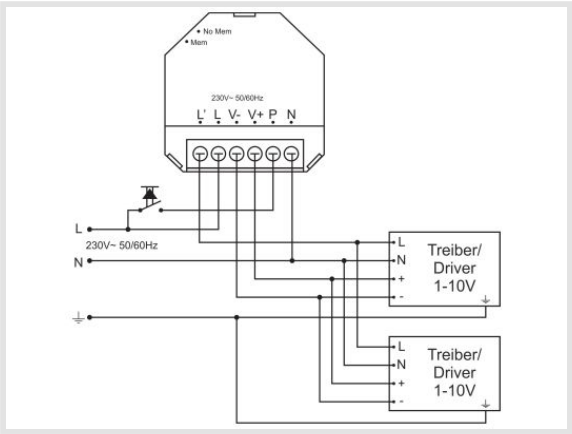

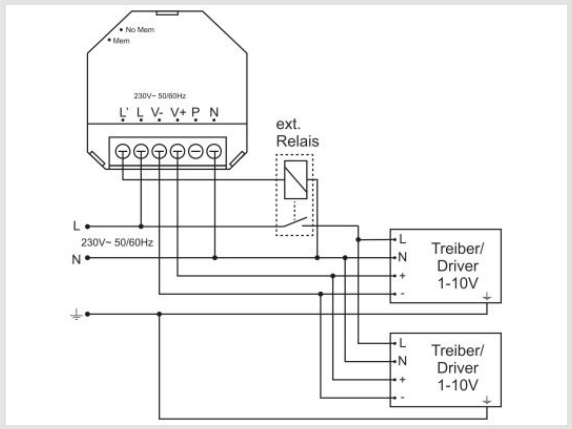

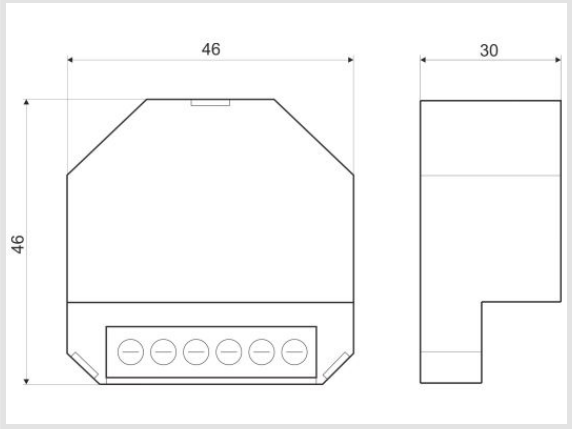

Hugo Müller Gmbh & Co KG | Sturmbühlstraße 145-149 | D-78054 VS-Schwenningen
Tél: +49 (0) 7720 80 836 | Fax: +49 (0) 7720 31 083 | E-Mail: info@hugo-mueller.de | Internet: www.hugo-mueller.de