CARACTÉRISTIQUES

- Alimentation externe 24VDC
- Dimensions 85 x 20,1 x 29,4mm
- Profondeur du verrou: 4,6 mm.
- Intervalle de réglage de la crosse: +2 / -1 mm.
- Montage encastré dans le cadre de porte.
- Gâche électrique normalement fermé.
- Conforme aux directives CE (marque CE sur le côté).

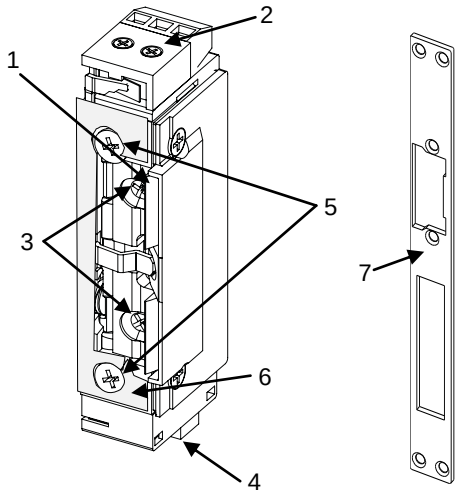

Figure 1. Gâche électrique

1. Crosse d'ouverture	**2**. Connecteur de sortie du contact de la porte	**3**. Visses de réglage de la crosse	**4**. Connexion de l'alimentation
5. Visses d'ancrage à la têtière	**6**. Plaque d'ajustement de l'épaisseur	**7**. Têtière (vendue séparément)	

SPÉCIFICATIONS GÉNÉRALES	
CONCEPT	**DESCRIPTION**
Type de dispositif	Dispositif de contrôle de fonctionnement électrique
Alimentation externe	24 VDC
Température de travail	Entre -15 ºC et +40 ºC
Température de stockage	Entre -20 °C et +55 °C
Humidité relative de fonctionnement	Entre 5 et 95 % HR (sans condensation)
Humidité relative de stockage	Entre 5 et 95 % HR (sans condensation)
Caractéristiques complémentaires	Classe B
Classe de protection	III
Type de fonctionnement	Service de courte durée
Type d'action du dispositif	Type 1
Période de sollicitations électriques	Long
Degré de protection	IP20, milieu propre
Installation	Montage encastré dans le cadre de la porte
Force pré-existante maximum pour la têtière	220N
Force maximum supportée	3230N
Poids	149g

SPÉCIFICATIONS ET CONNEXIONS DE LA GACHETTE ÉLECTRIQUE	
CONCEPT	**DESCRIPTION**
Tension d'alimentation	24 VDC
Courant consommé	630mA
Temps maximum d'activation (@ 24 VDC)	30 s
Résistance de la bobine	38Ω
Cycles électriques de vie utile (@ 24 VDC)	400000
Mode de connexion	Bornier à vis
Section de câble	Entre 0,5 mm2 et 4 mm2 (26-10 AWG)

SPÉCIFICATIONS ET CONNEXION DES CONTACTS D'ÉTAT	
CONCEPT	**DESCRIPTION**
Possibilités du contact	Normalement ouvert et normalement fermé
Type de sortie	Contact libre de tension
Mode de connexion	Bornier à vis
Section de câble	0,5mm^2 a 2,5mm^2 (26-12 AWG)

INSTRUCTIONS DE MONTAGE

1. Veuillez vous assurer d'avoir dans le cadre une mortaise aux dimensions adéquates pour l'armature et la gâche. Vérifiez que la source d'alimentation est de 24 VDC et qu'elle dispose de la puissance suffisante.
2. Réalisez le câblage tel qu'indiqué dans le diagramme antérieur. Veuillez respecter la polarité de la connexion.
3. Changer la plaque d'ajustement de l'épaisseur en faisant attention de ne pas perdre les pièces. Tenez compte de si la porte s'ouvre du côté gauche ou droite.
4. Vissez le montage dans la mortaise du cadre de la porte.
5. Si besoin, ajustez la position de la crosse de la gâche pour que la porte puisse fermer correctement. Il se recommande d'essayer la position centrale.
6. Vérifiez le fonctionnement de la gâche en l'alimentant **temporairement** avec un courant de 24 VDC.

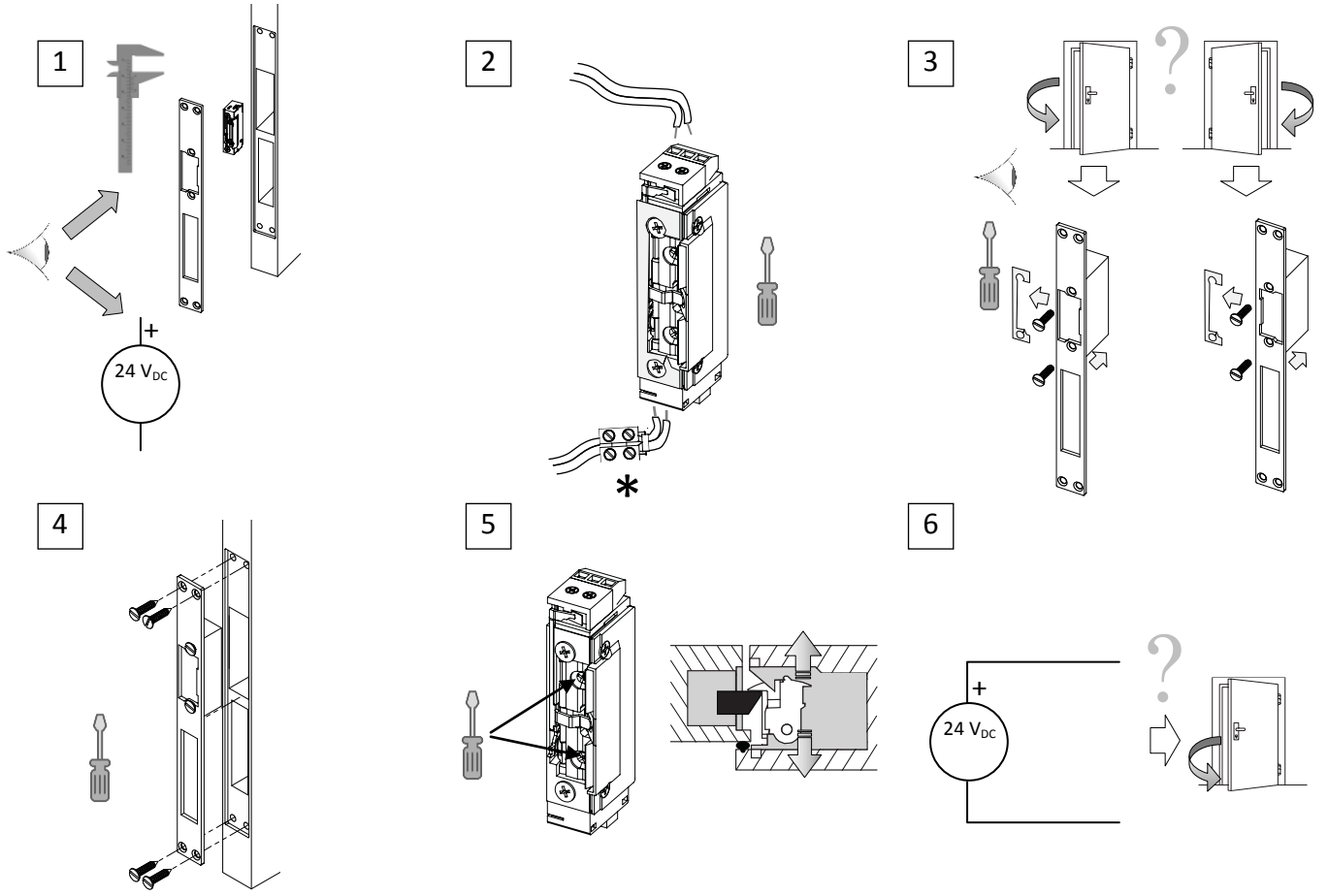

NOTE IMPORTANTE:

* La gâche électrique doit être protégée contre les surtensions durant l'extinction de la charge inductive. Pour ce faire, veuillez connecter près de la gâche électrique la varistance fournie.

INSTRUCTIONS DE SÉCURITÉ

- Le dispositif doit être installé uniquement par des techniciens qualifiés en suivant les règles et normes exigées dans chaque pays.
- Ne pas exposer cet appareil à l'eau, ni le couvrir avec des vêtements, papiers ou autre durant son fonctionnement.
- Ne pas lubrifier. Éviter l'entrée de poussière, saletés ou peinture.
- Le symbole RAEE indique que ce produit contient des composants électroniques et doit être éliminé de façon adéquate en suivant les instructions indiquées dans la page http://zennio.com/normativa-raee.